Armytek Predator PRO

Технологически наиболее совершенные фонари в мире.

КРАТКОЕ РУКОВОДСТВО

Born to exceed. Рожденные превосходить.

Спасибо за выбор продукции компании Armytek Optoelectronics Inc., Canada.
Перед использованием фонаря внимательно прочитайте настоящее руководство по эксплуатации.

Спецификация

Фонари ArmyTek Predator PRO разрабатывались специально для охотников и войск специального назначения, но также могут эксплуатироваться туристами, рыболовами и любителями активного отдыха, т.е. везде, где нужен надежный источник света. Фонари ArmyTek Predator PRO разработаны с учетом высоких требований пользователей и изготовлены с применением электронных компонентов ведущих мировых производителей США и Японии. Современные светодиоды Cree (США) и надёжная электроника обеспечивают высокую эффективность преобразования энергии элементов питания в свет, а прочный анодированный корпус из алюминиевого сплава и система герметизации обеспечивают надежную защиту фонаря от внешних воздействий.

Фонари ArmyTek Predator PRO существуют в 2 вариантах, различаемых по типу света: белый и теплый (Predator PRO Warm). В таблице ниже перечислены основные характеристики фонарей ArmyTek Predator PRO, существующих на момент выпуска данного руководства.

Наименование модели	**Predator PRO**	**Predator PRO Warm**
Светодиод	Cree XP-G2 R5	Cree XP-G2 R4
Стабилизация яркости	Полная стабилизация (постоянная яркость)	
Световой поток, LED люмен	670	640
Центр. пятно / Боковая засветка	5 / 40 градусов	5 / 40 градусов
Дальность света	400 м	350 м
Диаметр пятна на 100 метрах	8 м	8 м
Режимы и время работы[1] (испытания проводились на Panasonic 18650 Li-Ion NCR 2900 mAh)	670 лм / 1 ч 20 мин 200 лм / 7 ч 70 лм / 20 ч 6 лм / 155 ч	640 лм / 1 ч 20 мин 190 лм / 7 ч 67 лм / 20 ч 6 лм / 155 ч
Рекомендованные элементы питания	Li-ion аккумуляторы формата 18650 или CR123A, литиевые батареи формата CR123A	
Габариты	Длина 155 мм, макс. диаметр головы 39,5 мм, диаметр тела 25,4 мм.	
Вес (без элементов питания)	165 гр.	

[1] Время работы замерялось до падения яркости к 10% от первоначальной.

Комплектация

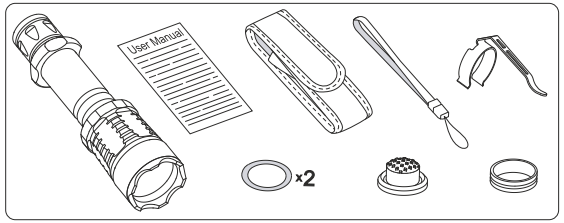

В комплект поставки входит:
- Фонарь
- Чехол
- Темляк
- Запасные уплотнительные кольца – 2 шт.
- Запасной колпачок кнопки
- Клипса
- Резиновый грип-упор (надет на фонарь)
- Резиновое кольцо, заменяющее грип-упор
- Инструкция по эксплуатации

1. Фонарь и комплектующие могут незначительно отличаться от изображений в данной инструкции.
2. Производитель оставляет за собой право изменять комплектацию по своему усмотрению, не внося изменений в инструкцию.

Подготовка к работе

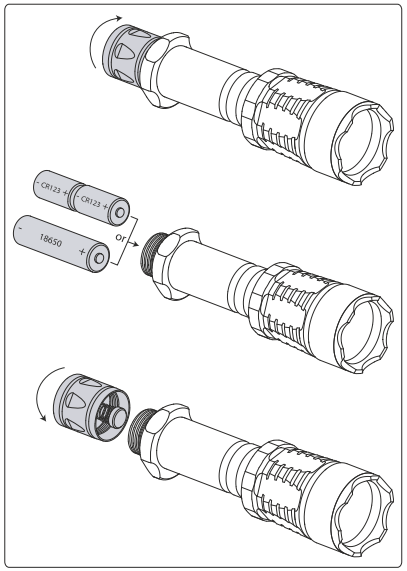

Для установки / замены элементов питания:
1. Открутите заднюю крышку фонаря.
2. Вставьте элементы питания положительным контактом (+) к головной части фонаря.
3. Установите на место заднюю крышку фонаря и закрутите её до упора.

Не рекомендуется оставлять элементы питания внутри фонаря при длительном хранении, поскольку элементы питания, особенно первичные элементы ("батарейки"), при некоторых условиях хранения могут протечь и испортить внутренние части фонаря. Если Вы храните фонарь в состоянии готовности с установленными элементами питания, то перед длительным хранением установите новые качественные элементы питания, храните фонарь при допустимой для элементов питания температуре и проверяйте хотя бы раз в месяц состояние элементов питания. Если Вы заметили какие-либо признаки повреждений элементов питания, немедленно извлеките их из фонаря и выведите их из эксплуатации. Также рекомендуется заменять сильно разряженные элементы питания на новые перед хранением, т.к. у разряженных элементов питания вероятность протекания намного больше чем у новых.

Предупреждения

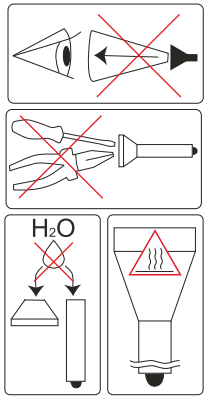

1. Всегда следуйте данной инструкции и инструкциям/рекомендациям по эксплуатации элементов питания.
2. Используйте только рекомендованные элементы питания.
3. Не нарушайте полярность элементов питания.
4. Не используйте совместно разные элементы питания, в т.ч. старые с новыми, разряженные с заряженными, и элементы питания разных типов, т.к. при этом элемент питания с наименьшей емкостью может быть поврежден.
5. Не пытайтесь переделать или модифицировать фонарь или его компоненты, это лишит Вас гарантии на него.
6. Не допускайте попадания воды или других жидкостей внутрь фонаря.
7. Не направляйте включенный фонарь в глаза людям или животным – это может вызвать кратковременное ослепление.
8. Будьте осторожны при длительной работе с фонарем, некоторые части корпуса могут нагреваться.
9. Не разрешайте детям пользоваться фонарем без присмотра.

Компания Armytek Optoelectronics Inc., Canada не несет ответственности за любой вред, причиненный пользователю в результате неправильной эксплуатации.

Armytek Predator PRO

Технологически наиболее совершенные фонари в мире.

КРАТКОЕ РУКОВОДСТВО

Born to exceed. Рожденные превосходить.

Спасибо за выбор продукции компании Armytek Optoelectronics Inc., Canada.
Перед использованием фонаря внимательно прочитайте настоящее руководство по эксплуатации.

Управление

Вы можете включить ваш фонарь ArmyTek Predator PRO двумя способами: полным и тактическим. Полное включение осуществляется разовым нажатием до щелчка кнопки управления. Фонарь будет светить до тех пор, пока вы не выключите его вторым таким же нажатием. Тактическое включение осуществляется удержанием кнопки в полунажатом положении. Фонарь будет светить до тех пор, пока вы не отпустите кнопку.

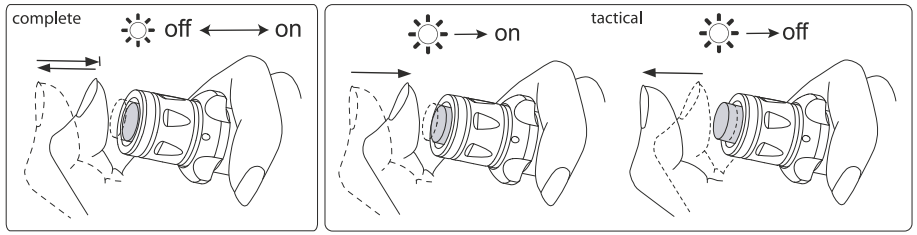

В фонаре ArmyTek Predator PRO предусмотрены две группы режимов. Первая группа режимов доступна, если тело закручено в голову до упора (касается специального контактного кольца). Для переключения во вторую группу режимов следует отвернуть тело фонаря примерно на 1/8 оборота и подождать 1–2 секунды. Для возвращения в первую группу режимов следует снова закрутить тело фонаря до упора и подождать 1–2 секунды.

Переключение режимов внутри групп происходит циклически в том порядке, в котором они записаны в памяти фонаря.

Для переключения режимов внутри первой группы следует быстро отвернуть тело фонаря примерно на 1/8 оборота, а затем также быстро, без паузы, вернуть его исходное положение.

Для переключения режимов внутри второй группы следует быстро закрутить тело фонаря до упора, а затем также быстро, без паузы, вернуть его исходное положение.

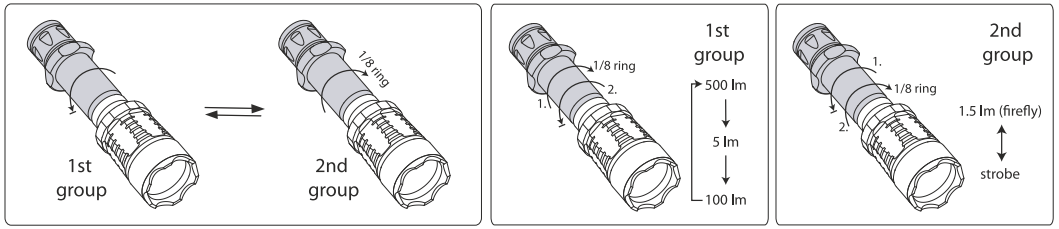

По умолчанию доступны следующие режимы: в первой группе – 670 лм,6 лм, 200 лм, во второй группе – строб (15Гц), светлячок 1,5 лм.

Уход и хранение

В случае повреждения колпачка кнопки – его необходимо заменить.

Порядок замены резинового колпачка кнопки:

1. Открутить заднюю крышку.
2. Открутить резьбовое кольцо, удерживающее кнопку в крышке. Для этого следует взять длинногубцы (круглогубцы или иной инструмент, наиболее удобным является съемник пружинных колец разжимного действия). Инструментом воспользоваться – как показано на рисунке.

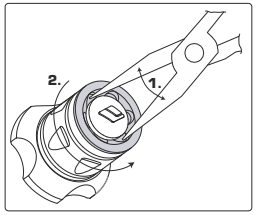

⚠ Разборной в фонаре является только задняя крышка – для замены колпачка кнопки и самой кнопки. За работоспособность фонаря после некорректной смены кнопки пользователем компания ответственности не несет.

Рекомендуется 1–2 раза в год очищать от грязи и старой смазки резьбы и уплотнительные кольца фонаря. Помните, что надежная защита фонаря от воды и пыли не может быть обеспечена изношенными уплотнителями, а загрязнения и отсутствие смазки приводят к быстрому износу уплотнителей и резьбы.

Для очистки резьбы нужно:

1. Открутить заднюю крышку и снять уплотнительное кольцо, аккуратно подцепив его зубочисткой (применение металлических острых предметов может повредить кольцо).
2. Тщательно протереть уплотнительное кольцо мягкой салфеткой (можно бумажной) без применения растворителей. Если уплотнительное кольцо изношено или повреждено, его необходимо заменить на новое.
3. Металлические резьбы очистить с помощью щетки с применением этилового спирта. Однако, следует следить за тем, чтобы используемая для очистки резьбы жидкость (спирт), не попадала внутрь фонаря или задней крышки – это может привести к нарушению функционирования фонаря.

По завершении очистки резьбу и установленное на место уплотнительное кольцо следует заново смазать силиконовой смазкой на основе полиальфаолефина (polyalphaolefin), например Nyogel 760G. Применение автомобильных и других неподходящих смазок может привести к разбуханию и повреждению уплотнителей.

При активной эксплуатации или эксплуатации в особо пыльных условиях рекомендуется выполнять очистку и смазку по мере необходимости, даже если это чаще чем 2 раза в год.

Гарантия и сервис

Бесплатный гарантийный ремонт осуществляется в течение 10 лет со дня покупки.

Гарантия не распространяется на повреждения, причиной которых стало:

1. Использование не по инструкции.
2. Попытка модификации или ремонта несертифицированным мастером.
3. Длительное использование в хлорированной или загрязненной воде, или в других жидкостях, кроме воды.
4. Воздействие высокой температуры или химических веществ, в т.ч. жидкости из протекших элементов питания.
5. Применение некачественных элементов питания.

Представительство в России и СНГ:
123290, Москва, 1ый Магистральный тупик, 5А, офис А401, этаж 4. (ст.м. Беговая)
8 (499) 340-77-15 или 8 (800) 100-77-15 (по России звонок бесплатный)
Web: www.armytek.ru E-mail: info@armytek.ru

Спецификация может быть изменена без предварительного уведомления.